ԱՇԽԱՏԱՆՔԱՅԻՆ ԳԾԱԳՐԵՐԻ ԱՄՓՈՓԱԳԻՐ		
N/N	ԹԵՐԹԵՐԻ ԱՆՎԱՆՈՒՄ	ԹԵՐԹ
1	2	3
1.	ԸՆԴՀԱՆՈՒՐ ՏՎՅԱԼՆԵՐ	Կ-1
2.	ԿՈՅՈՒՂՈՒ ԱՐՏԱՔԻՆ ՑԱՆՑԻ ՆՅՈՒԹԵՐԻ ՄԱՍՆԱԳԻՐ	Կ-2
3.	ՀԱՏԱԿԱԳԻԾ ԿՈՅՈՒՂՈՒ ԱՐՏԱՔԻՆ ՑԱՆՑԵՐՈՎ /ԿԴՀ-1-:-ԿԴՀ-2/	Կ-3
4.	ԿՈՅՈՒՂՈՒ ԿԴՀ - 1 -:- ԿԴՀ - 2 ԵՐԿԱՅՆԱԿԱՆ ՊՐՈՖԻԼ, ԱՐՏԱՔԻՆ ԿՈՅՈՒՂԱԳԾԻ ԿՏՐՎԱԾՔ	Կ-4
5.	ԿՈՅՈՒՂԱՏԱՐ ԿՈԼԵԿՏՈՐԻ ԱՆՑՈՒՄԱՅԻՆ ԴԻՏԱՀՈՐԻ ՀԱՏԱԿԱԳԻԾ, ԿՏՐՎԱԾՔՆԵՐ	Կ-5
6.	ԱՇԽԱՏԱՆՔՆԵՐԻ ԻՐԱԿԱՆԱՑՄԱՆ ԺԱՄԱՆԱԿԱՑՈՒՅՑ	Կ-6

ՎԿԱՅԱԿՈՉՄԱՆ ՓԱՍՏԱԹՂԹԵՐԻ ԱՄՓՈՓԱԳԻՐ

ՆՇԱՆԱԿՈՒՄ	ԱՆՎԱՆՈՒՄ	ԾԱՆՈԹՈՒԹՅՈՒՆ
1	2	3
ՇՆուԿ 2-05-02-85	Канализация, наружные сети и сооружения	
СН 478-80	Инструкция по проектированию и монтажу сетей водоснабжения и канализации из пластмассовых труб	

ԲԱՑԱՏՐԱԳԻՐ

ՀՀ Շիրակի մարզի Արթիկ քաղաքի թիվ 3 գերեզմանատուն տանող ճանապարհին կից խցանված կոյուղագծերի և դիտահորերի փոխարինման աշխատանքների նախագիծը կատարված է պայմանագրի, նախագծման առաջադրանքի, գործող ՇՆուԿ 2.04.01-85, 478-80 հիման վրա:

Գոյություն ունեցող կոյուղագիծն իրականացված է Φ200 տրամագծի ասբոցեմենտե խողովակներից: Համայնքապետարանի ներկայացուցիչների և աշխատակիցների հետ համատեղ ուսումնասիրվել է տվյալ թաղամասի կոյուղագծի կառուցման հնարավորությունը և որոշվել համակարգի կառուցման ուղեգիծը: Համաձայն նախագծի կոյուղահոսքը հեռացվում է նախագծվող կոյուղու 2 դիտահորերի միջոցով վերջնամասում միացնելով կոյուղու գոյություն ունեցող կոյուղագծին: Կոյուղու գծերի մոնտաժը իրականացվում է DN200 տրամագծի պոլիմերային ծալքավոր խողովակներից: Նորմաներով սահմանված թեքություններից մեծ տեղամասերում նախատեսված են անկումային դիտահորեր: Փոխարինվող կոյուղագիծը կազմում է 30.0 մ:

Կոյուղու խողովակների տակ անհրաժեշտ է իրականացնել ավազե նախապատրաստական շերտ /հաստ.-100 մմ/: Բնահողի հետլիցքը կատարել շերտ-շերտ տոփանումով՝ բացառելով կոյուղու խողովակների տեղաշարժը: Բնահողը չպետք է պարունակի 20 մմ-ից մեծ և սուր քարեր:

ԿՈՅՈՒՂՈՒ ԽՈՂՈՎԱԿՆԵՐԻ ԿՑՎՈՂ ՄԻԱՑՈՒԹՅՈՒՆՆԵՐՈՒՄ ՀԱՐԿԱՎՈՐ Է ՕԳՏԱԳՈՐԾԵԼ ՌԵՏԻՆԵ ՍԵՂՄՈՂ ՕՂԱԿՆԵՐ, ԻՍԿ ՀԻՄՔԵՐՈՒՄ ԱՐՎԱԾ ԱՆՑՔԵՐԸ, ՈՐՈՆՑՈՎ ԱՆՑՆՈՒՄ ԵՆ ԽՈՂՈՎԱԿՆԵՐԸ ՀԱՐԿԱՎՈՐ Է ԼՑՆԵԼ ՉԱՅՐՎՈՂ ԷԼԱՍՏԻԿ ՆՅՈՒԹՈՎ:

Կոյուղու և ջրի համակարգերի մոնտաժը կատարվում է համապատասխան աշխատանքի արտադրության գործող նորմերի և կանոնների ՇՆուԿ 3.5.01-85:

Ստորգետնյա աշխատանքները կատարել այն բոլոր կազմակերպությունների մասնագետների ներկայությամբ, որոնց իրավասության տակ են գտնվում ստորգետնյա կոմունիկացիաները:

Տնօրեն	Ա. ՍԱՐԳՍՅԱՆ		ՀՀ Շիրակի մարզի Արթիկ քաղաքի թիվ 3 գերեզմանատուն տանող ճանապարհին կից խցանված կոյուղագծերի և դիտահորերի փոխարինման աշխատանքներ			
Ն Գ Ճ	Հ. ՀԱԿՈԲՅԱՆ					
Գծեց	Հ. ՀԱԿՈԲՅԱՆ			ՓՈՒԼ	ԹԵՐԹ	ԹԵՐԹԵՐ
Ստուգեց	Ս.ՂԱԶԱՐՅԱՆ			Ա Ն	Կ - 1	6
			ԸՆԴՀԱՆՈՒՐ ՏՎՅԱԼՆԵՐ	«ԼՍ ՆԱԽԱԳԻԾ» ՍՊԸ		

ԿՈՅՈՒՂՈՒ ԱՐՏԱՔԻՆ ՑԱՆՑԻ ՆՅՈՒԹԵՐԻ ՄԱՍՆԱԳԻՐ

/1-ին տեղամաս/

ԹԻՎ	ՄԱԿՆԻՇ	ԱՆՎԱՆՈՒՄ	ՉԱՓՍ	ՉԱՓՄԱՆ ՄԻԱՎՈՐ	ՔԱՆԱԿ
1	2	3	4	5	6
1.		Խրամուղու փորում էքսկավատորով IV կարգի գրունտներում		մ^3	39.0
2.		Նույնը ձեռքով		մ^3	2.0
3.		Հիմնատակի կառուցում ավազից /հաստ.-100 մմ/		մ^3	2.0
4.		Կոյուղու պոլիմերային ծալքավոր խողովակների տեղադրում	*DN200*	գծմ	30.0
5.		Միացում գոյ. ունեցող կոյուղու դիտահորին		հատ	1
6.		Ե/բետոնե դիտահորի հատակի սալերի տեղադրում /b-0.15 մ/	*Φ1000*	հատ	1
7.		Ե/բետոնե դիտահորի օղակների տեղադրում /h-0.9 մ/	*Φ1000*	հատ	1
8.		Ե/բետոնե դիտահորի օղակների տեղադրում /h-0.9 մ/	*Φ1500*	հատ	5
9.		Ե/բետոնե դիտահորի օղակների տեղադրում /h-0.6 մ/	*Φ1500*	հատ	1
10.		Ե/բետոնե դիտահորի հատակի սալերի տեղադրում /b-0.15 մ/	*Φ1500*	հատ	1
11.		Ե/բետոնե դիտահորի օղակների տեղադրում /h-1.0 մ/	*Φ1500*	հատ	1
12.		Բետոն դիտահորի հատակի համար B-15		մ^3	0.3
13.		Ե/բետոնե դիտահորի կափարիչի տեղադրում *Φ700* թուջե մտոցի հետ միասին	*Φ1000*	հատ	1
14.		Ե/բետոնե դիտահորի կափարիչի տեղադրում *Φ700* թուջե մտոցի հետ միասին	*Φ1500*	հատ	1
15.		Բնահողի հետլիցք բուլդոզերով տոփանումով		մ^3	19.0
16.		Ավազի լիցք տոփանումով /h - 400 մմ/		մ^3	8.0
17.		Նույնը ձեռքով		մ^3	2.0
18.		Ավելորդ գրունտի բարձում և տեղափոխում		մ^3	20.0

Տնօրեն	Ա. ՍԱՐԳՍՅԱՆ	
Ն Գ Ճ	Հ. ՀԱԿՈԲՅԱՆ	
Գծեց	Հ. ՀԱԿՈԲՅԱՆ	
Ստուգեց	Ս.ՂԱԶԱՐՅԱՆ	

ՀՀ Շիրակի մարզի Արթիկ ՔԱՂԱՔԻ ԹԻՎ 3 ԳԵՐԵԶՄԱՆԱՏՈՒՆ ՏԱՆՈՂ ՃԱՆԱՊԱՐՀԻՆ ԿԻՑ ԽՑԱՆՎԱԾ ԿՈՅՈՒՂԱԳԾԵՐԻ ԵՎ ԴԻՏԱՀՈՐԵՐԻ ՓՈԽԱՐԻՆՄԱՆ ԱՇԽԱՏԱՆՔՆԵՐ

ՓՈՒԼ	ԹԵՐԹ	ԹԵՐԹԵՐ
Ա Ն	Կ - 2	6

ԿՈՅՈՒՂՈՒ ԱՐՏԱՔԻՆ ՑԱՆՑԵՐԻ ՆՅՈՒԹԵՐԻ ՄԱՍՆԱԳՐԵՐ

«ԼՍ ՆԱԽԱԳԻԾ» ՍՊԸ

ՀԱՏԱԿԱԳԻԾ ԿՈՅՈՒՂՈՒ ԱՐՏԱՔԻՆ ՑԱՆՑԵՐՈՎ /ԿԴՀ - 1 -:- ԿԴՀ - 2/ Մ 1:500

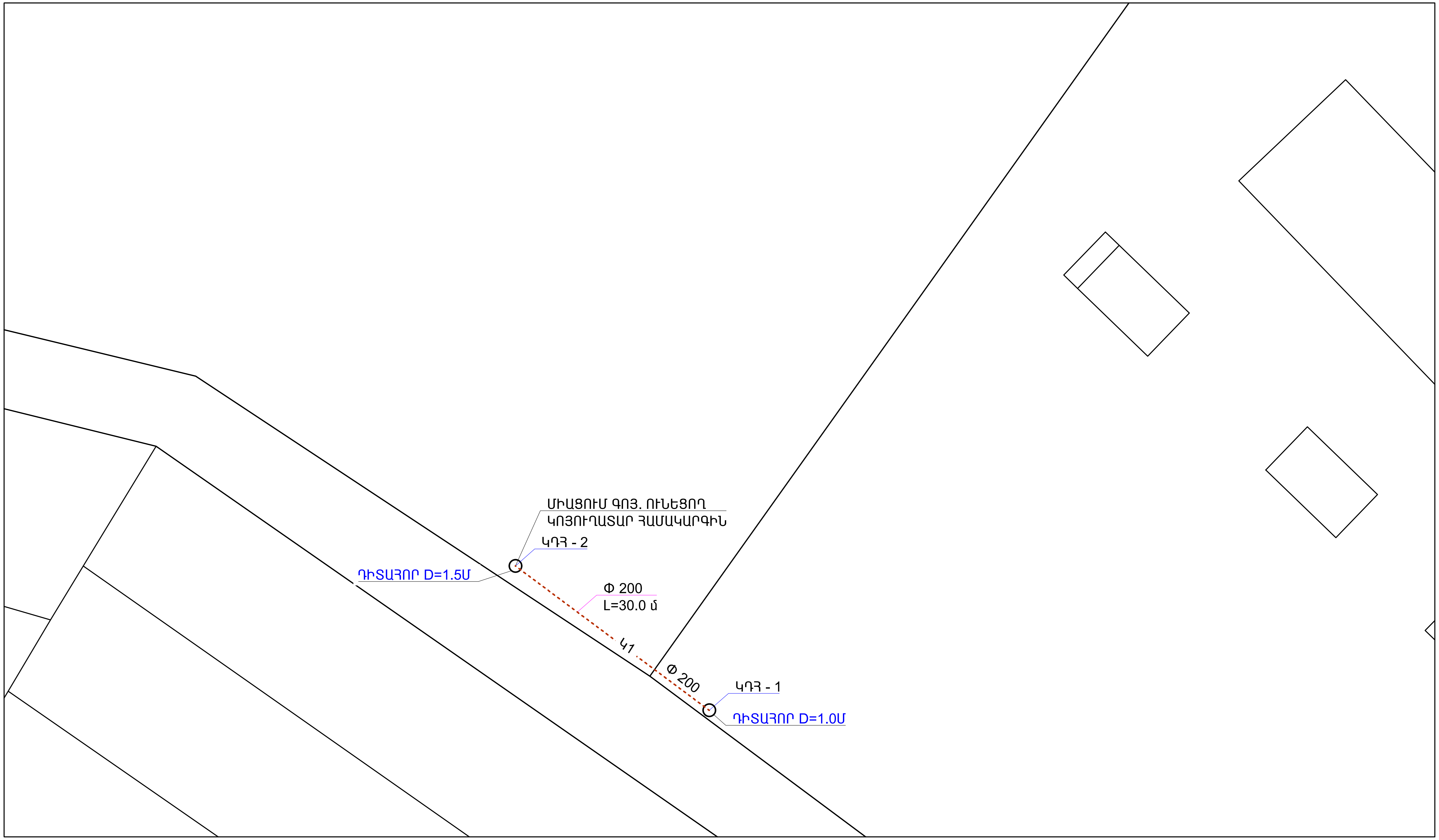

Տնօրեն	Ա. ՍԱՐԳՍՅԱՆ		ՀՀ Շիրակի մարզի Արթիկ քաղաքի թիվ 3 գերեզմանատուն տանող ճանապարհին կից խցանված կոյուղագծերի եվ դիտահորերի փոխարինման աշխատանքներ			
Ն Գ Ճ	Հ. ՀԱԿՈԲՅԱՆ					
Գծեց	Հ. ՀԱԿՈԲՅԱՆ			ՓՈՒԼ	ԹԵՐԹ	ԹԵՐԹԵՐ
Ստուգեց	Ս.ՂԱԶԱՐՅԱՆ			Ա Ն	Կ - 3	6
			ՀԱՏԱԿԱԳԻԾ ԿՈՅՈՒՂՈՒ ԱՐՏԱՔԻՆ ՑԱՆՑԵՐՈՎ /ԿԴՀ - 1 -:- ԿԴՀ - 2/	«ԼՍ ՆԱԽԱԳԻԾ» ՍՊԸ		

ԿՈՅՈՒՂՈՒ ԿԴՀ - 1 -:- ԿԴՀ - 2 ԵՐԿԱՅՆԱԿԱՆ ՊՐՈՖԻԼ

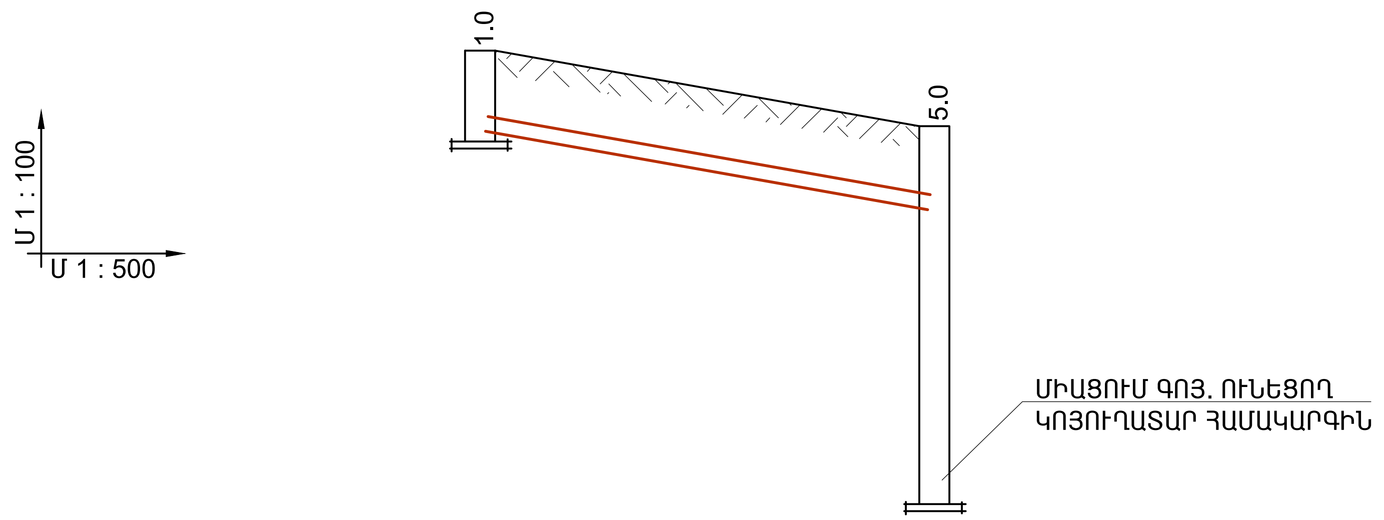

ԽՈՂՈՎԱԿԻ ՆԵՐՔԵՎԻ ՆԻՇԸ	1746.0		1741.0
ՄԱԿԵՐԵՎՈՒՅԹԻ ՆԱԽԱԳԾԱՅԻՆ ՆԻՇԸ	1747.0		1746.0
ՄԱԿԵՐԵՎՈՒՅԹԻ ԲՆՕՐԻՆԱԿԱՅԻՆ ՆԻՇԸ	1747.0		1746.0
ԽՈՂՈՎԱԿԻ ՏԵՍԱԿԸ		ԿՈՅՈՒՂՈՒ ՊՈԼԻՄԵՐԱՅԻՆ ԾԱԼՔԱՎՈՐ ԽՈՂՈՎԱԿ DN200 ԳՕՍՏ 54475-2011	
ՀԻՄՆԱՍԱԿԸ		ՀԻՄՆԱՍԱԿ ԱՎԱԶԻՑ /ՀԱՍՏՈՒԹՅՈՒՆԸ - 100 մմ/	
ԹԵՔՈՒԹՅՈՒՆ / ՀԵՌԱՎՈՐՈՒԹՅՈՒՆԸ		3.33 / 30.0	
ՀԵՌԱՎՈՐՈՒԹՅՈՒՆԸ		30.0	
ԴԻՏԱՀՈՐԻ ՀԱՄԱՐԸ N ՇՐՋՄԱՆ ԱՆԿՅՈՒՆՆԵՐԸ		ԿԴՀ - 1 180^0	ԿԴՀ - 2 180^0

ԱՐՏԱՔԻՆ ԿՈՅՈՒՂԱԳԾԻ ԿՏՐՎԱԾՔ

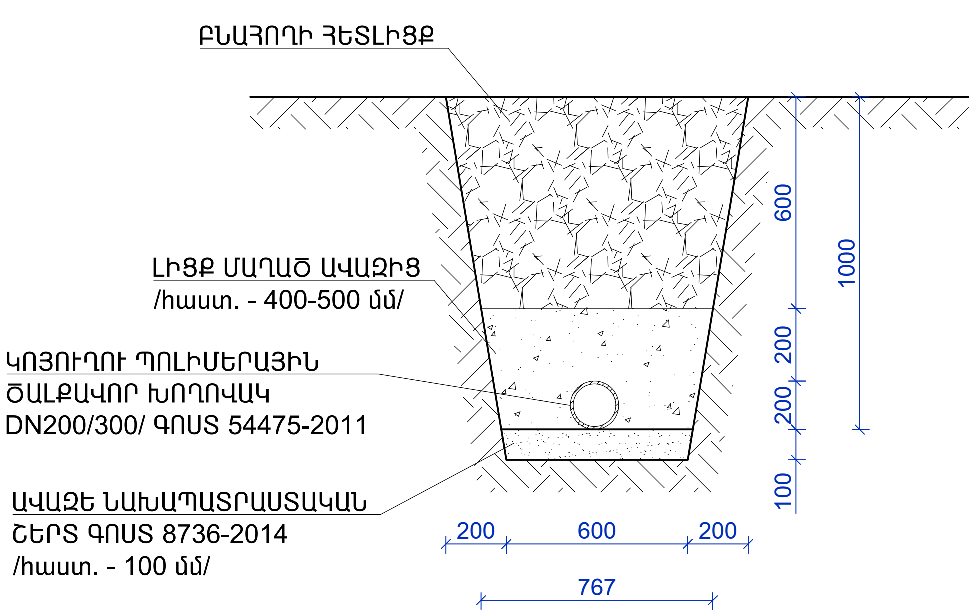

ԾԱՆՈԹՈՒԹՅՈՒՆ

1. ՆԱԽԱԳԾՎՈՂ ԿՈՅՈՒՂՈՒ ԽՈՂՈՎԱԿՆԵՐԻ ՏԱԿ ԻՐԱԿԱՆԱՑՆԵԼ ԱՎԱԶԵ ՆԱԽԱՊԱՏՐԱՍՏԱԿԱՆ ՇԵՐՏ /հաստ.-100 մմ/
2. ԲՆԱՀՈՂԻ ՀԵՏԼԻՑՔՆ ԻՐԱԿԱՆԱՑՆԵԼ ՇԵՐՏ-ՇԵՐՏ ՏՈՓԱՆՈՒՄՈՎ
3. ԲՆԱՀՈՂԸ ՉՊԵՏՔ Է ՊԱՐՈՒՆԱԿԻ 20 մմ-ից ՄԵԾ ՉԱՓԻ ԵՎ ՍՈՒՐ ՔԱՐԵՐ

Տնօրեն	Ա. ՍԱՐԳՍՅԱՆ		ՀՀ Շիրակի մարզի Արթիկ քաղաքի թիվ 3 գերեզմանատուն տանող ճանապարհին կից խցանված կոյուղագծերի և դիտահորերի փոխարինման աշխատանքներ			
Ն Գ Ճ	Հ. ՀԱԿՈԲՅԱՆ					
Գծեց	Հ. ՀԱԿՈԲՅԱՆ			ՓՈՒԼ	ԹԵՐԹ	ԹԵՐԹԵՐ
Ստուգեց	Ս.ՂԱԶԱՐՅԱՆ			Ա Ն	Կ - 4	6
			ԿՈՅՈՒՂՈՒ ԿԴՀ - 1 -:- ԿԴՀ - 2 ԵՐԿԱՅՆԱԿԱՆ ՊՐՈՖԻԼ, ԱՐՏԱՔԻՆ ԿՈՅՈՒՂԱԳԾԻ ԿՏՐՎԱԾՔ	«ԼՍ ՆԱԽԱԳԻԾ» ՍՊԸ		

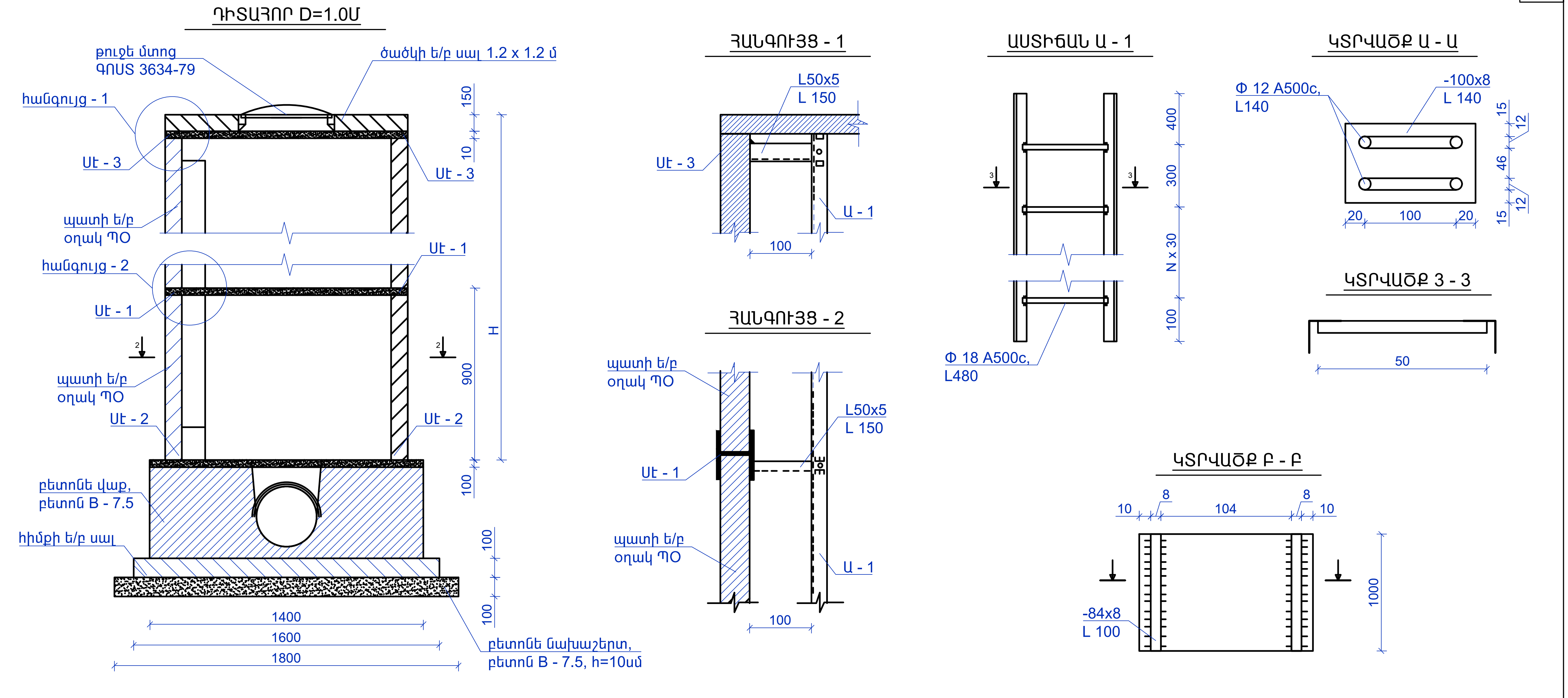

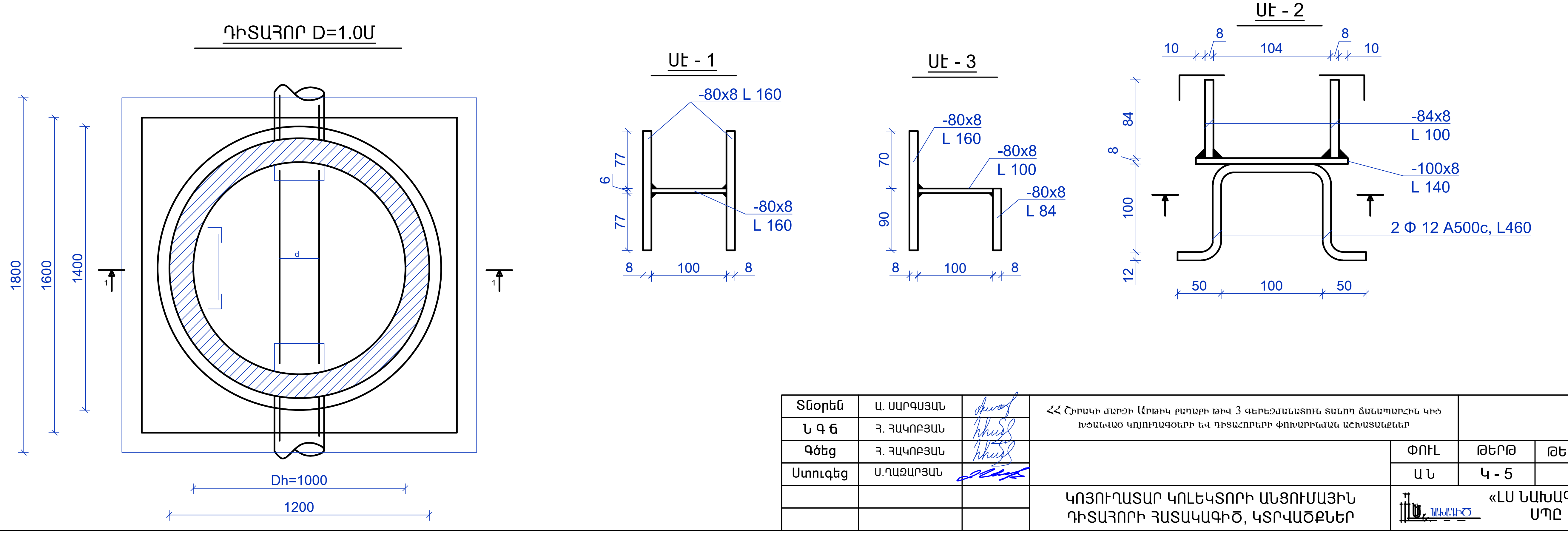

Տնօրեն	Ա. ՍԱՐԳՍՅԱՆ		ՀՀ Շիրակի մարզի Արթիկ քաղաքի թիվ 3 գերեզմանատուն տանող ճանապարհին կից խցանված կոյուղագծերի և դիտահորերի փոխարինման աշխատանքներ		
Ն Գ Ճ	Հ. ՀԱԿՈԲՅԱՆ				
Գծեց	Հ. ՀԱԿՈԲՅԱՆ			ՓՈՒԼ	ԹԵՐԹ	ԹԵՐԹԵՐ
Ստուգեց	Ս.ՂԱԶԱՐՅԱՆ			Ա Ն	Կ - 5	6
			ԿՈՅՈՒՂԱՏԱՐ ԿՈԼԵԿՏՈՐԻ ԱՆՑՈՒՄԱՅԻՆ ԴԻՏԱՀՈՐԻ ՀԱՏԱԿԱԳԻԾ, ԿՏՐՎԱԾՔՆԵՐ	«ԼՍ ՆԱԽԱԳԻԾ» ՍՊԸ		

ԱՇԽԱՏԱՆՔՆԵՐԻ ԻՐԱԿԱՆԱՑՄԱՆ ԺԱՄԱՆԱԿԱՑՈՒՅՑ

Հ/Հ	Աշխատանքների անվանումը	Ամիսներ, 2025 թվական											
		1	2	3	4	5	6	7	8	9	10	11	12
1	Հողային աշխատանքներ									—			
2	Կոյուղու կեղտաջրերի մաքրման հորի կառուցում									—	—		
3	Ե/բետոնե դիտահորերի տեղադրում										—		
4	Կոյուղատար խողովակների տեղադրում											—	

Աշխատանքների տևողությունը՝ 90 օր:

Տնօրեն	Ա. ՍԱՐԳՍՅԱՆ		ՀՀ Շիրակի մարզի Արթիկ քաղաքի թիվ 3 գերեզմանատուն տանող ճանապարհին կից խցանված կոյուղագծերի և դիտահորերի փոխարինման աշխատանքներ			
Ն Գ Ճ	Հ. ՀԱԿՈԲՅԱՆ					
Գծեց	Հ. ՀԱԿՈԲՅԱՆ			ՓՈՒԼ	ԹԵՐԹ	ԹԵՐԹԵՐ
Ստուգեց	Ս.ՂԱԶԱՐՅԱՆ			Ա Ն	Կ - 6	6
			ԱՇԽԱՏԱՆՔՆԵՐԻ ԻՐԱԿԱՆԱՑՄԱՆ ԺԱՄԱՆԱԿԱՑՈՒՅՑ	«ԼՍ ՆԱԽԱԳԻԾ» ՍՊԸ		